Expérience Préintrig

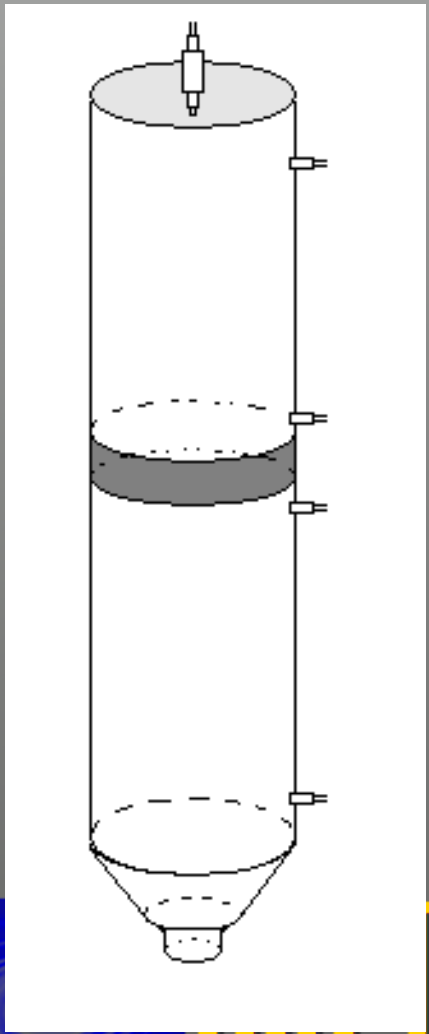

- **<u>Mesures acoustiques dans une conduite</u>**

- Prévu pour fin février
- Financement ERC Intecocis

- Responsable montage : Maxence Brebion

- Utilisateur principal : Stagiaire

Objectifs (phase 1)

- Se familiariser avec les mesures acoustiques
- Mesure d'impédances
- Estimation des pertes acoustiques
- Préparer le projet Intrigs (matériel partagé)

Objectifs (phase 2)

- Étude d'une section multi perforée
- Utilisation d'une section à résistance chauffante commandée
- Étude de pulses acoustiques
- Ajout de résonateurs de Helmholtz

État actuel

Capteurs

4 Microphones B&K

Sonde CTA (hot wire)

Actuateurs

HP (160mm)

Résistance de chauffe commandée

Structure

Tube PVC

INSTITUT DE MECANIQUE DES FLUIDES DE TOULOUSE

INTECOCIS

Introducing Exascale Computing in Combustion Instabilities Simulations

Géométrie

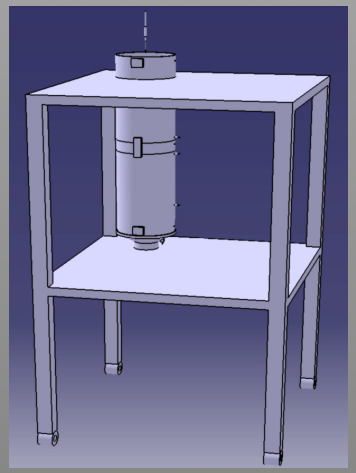

Vue d' ensemble

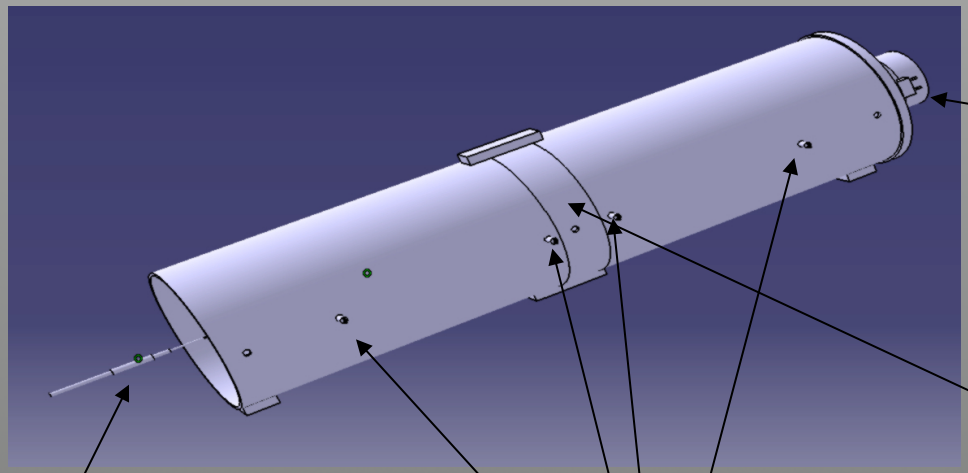

Des propositions ?

- Réf bibliographiques
- Idées de mesures à effectuer
- Idées pratiques pour le montage

Merci pour votre attention !